10, Esplanade de la Gare-F.95110 SANNOIS
BP 69 . Fax : 01-39-81-46-74 . Tel : 01-39-81-02-37

new-mat
AUTOMATISATION MODULAIRE

VERIN ROTATIF série MD 12

MODELE
MD 12 S

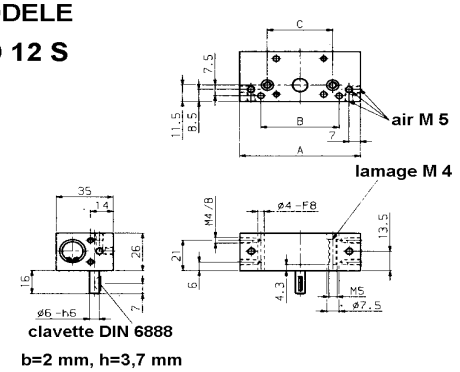

Modéle	A	B	C	angle de rotation	consommation air à 5 bars	poids
MD 12/ 90 S	74	48	40	90°	(0.02 NL)	(0.25)
MD 12/180 S	105	60	60	180°	(0.04 NL)	(0.30)

Max: charge radiale. (300 N)
Max: charge axiale. (300 N)
Couple à 5 bars (038 Nm)

MODELE
MD 12 A

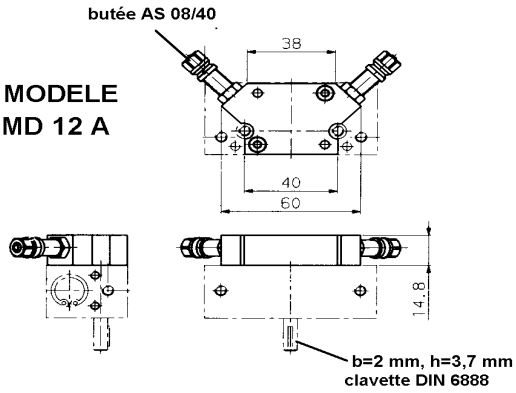

Modéle	angle de rotation	consommation air à (5 bars)	poids
MD 12/ 90 A	0 - 90°	(0.02 NL)	(0.33 kg)
MD 12/180 A	0 - 180°	(0.04 NL)	(0.36 kg)

Max: charge radiale. (300 N)
Max: charge axiale. (300 N)
Couple à 5 bars (038 Nm)
Répetétabilité +/- 0,02 mm

MODELE
MD 12 B

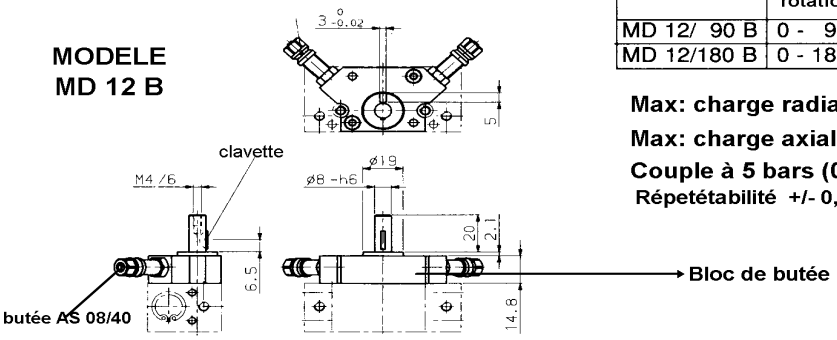

Modéle	angle de rotation	consommation air à (5 bars)	poids
MD 12/ 90 B	0 - 90°	(0.02 NL)	(0.35 kg)
MD 12/180 B	0 - 180°	(0.04 NL)	(0.40 kg)

Max: charge radiale. (150 N)
Max: charge axiale. (240 N)
Couple à 5 bars (038 Nm)
Répetétabilité +/- 0,02 mm

VERSION A: arbre en dessous du bloc de butée.

VERSION B: arbre au dessus du bloc de butée.

VERSION S: non réglable (sans boite de butée).

ATTENTION

POSITION CLAVETTE EN MILIEU DE COURSE

Nous nous réservons le droit de modifier tout ou partie de ce produit, sans préavis.